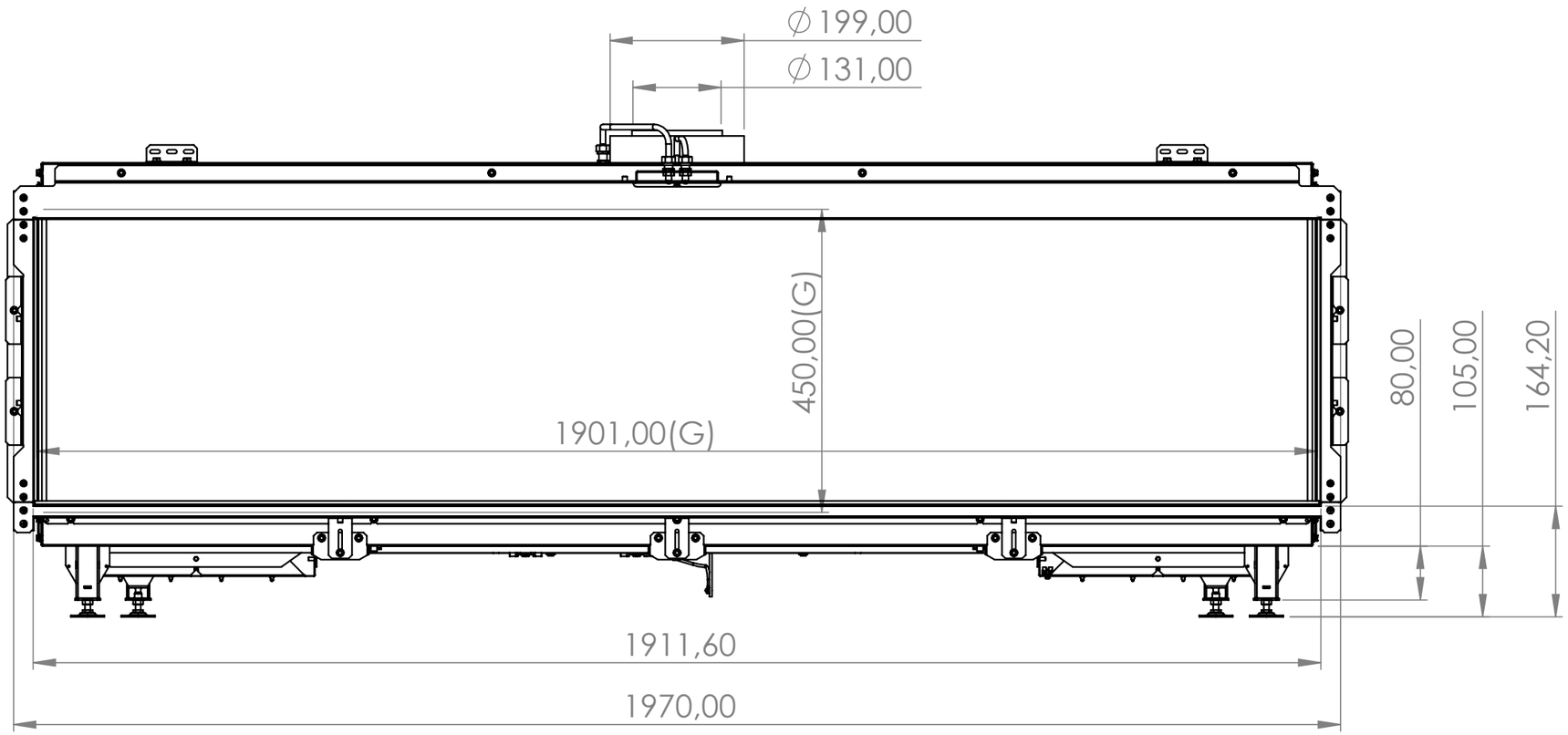
∅199,00
∅131,00
450,00(G)
1901,00(G)
80,00
105,00
164,20
1911,60
1970,00

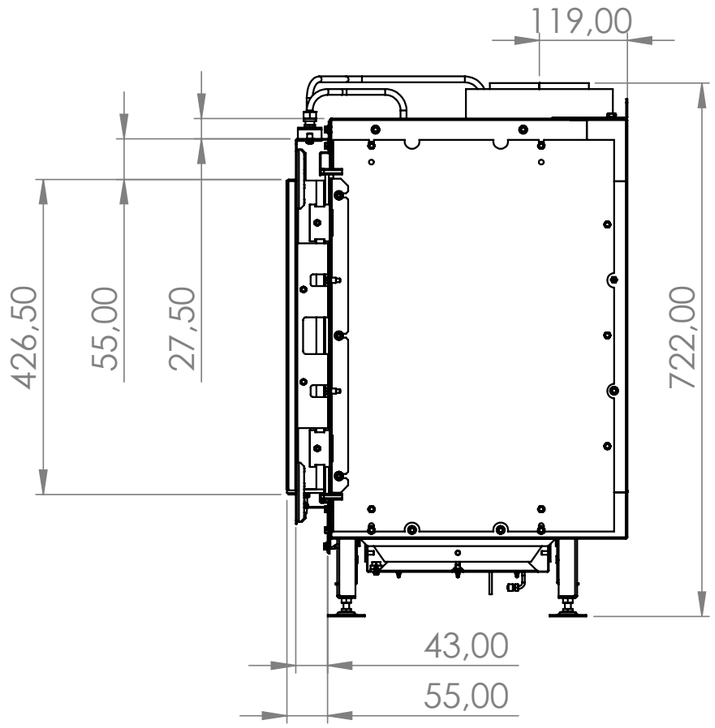
119,00
426,50
55,00
27,50
722,00
43,00
55,00

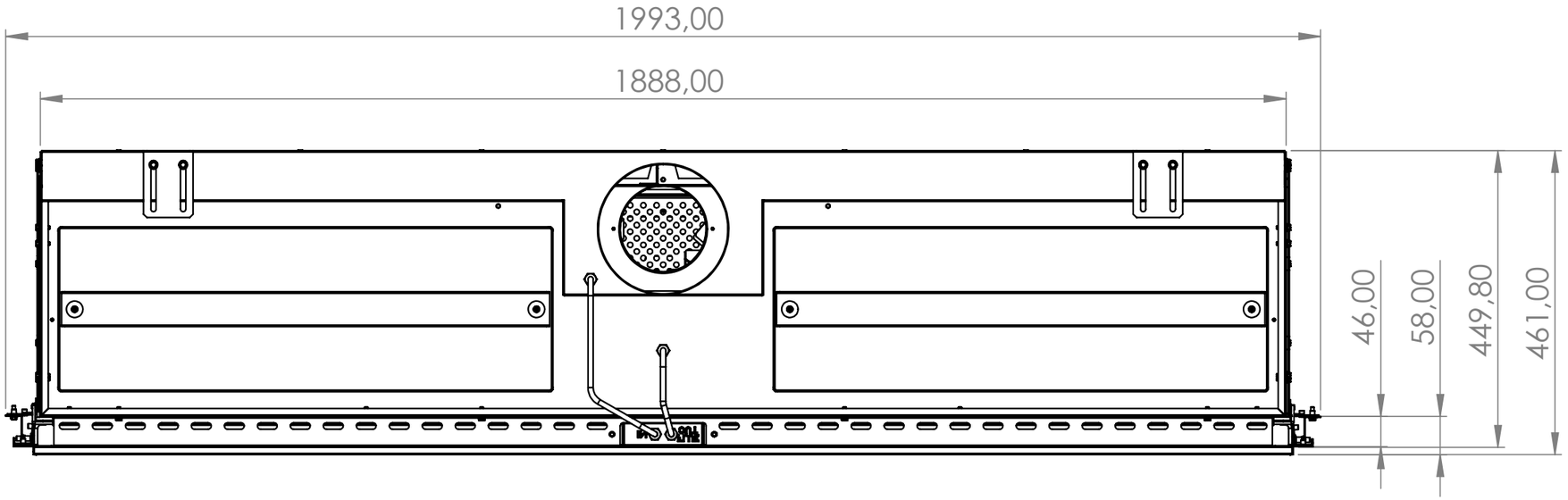
1993,00
1888,00
46,00
58,00
449,80
461,00